G32249010

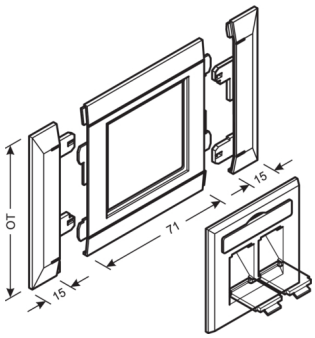

Plastron 2 x RJ45, 80mm, blanc paloma

Fiche produit

Architecture

Mode de fixation	vissé

Fonctions

Chevauchement	oui

Modèle

Type appareillage (plastron)	Geräte mit Zentralscheibe
Module	Simple

Porte, couvercle

Montage du couvercle	Intérieur
Largeur du couvercle	80 mm
Forme du couvercle pour goulotte/colonne d'installation	Lisse

Matières

Couleur	blanc paloma
Couleur RAL	RAL 9010 - Blanc pur
Matière	PVC
Groupe de matériau	plastique
Type de traitement de surface	non traitée

Dimensions

Longueur	100 mm
Largeur de l'ouverture	52 mm
Hauteur de l'ouverture	52 mm

Installation, montage

Montage	modulaire

Accessoires inclus

Étiquetés, avec champ d'étiquetage	oui

Equipement

Nombre de connecteur (plastron prédécoupé)	1
Avec film de protection	non

Sécurité

Sans halogène	non

Température

Température ambiante	-5…65 °C